RU **РУКОВОДСТВО**

ULTRAFLEX CONTROL SYSTEMS s.r.l.

Via XXV Aprile 45
16012 BUSALLA (GE)
ITALY

Tel. +39 010 9768232
Fax +39 010 9768233

e-mail:ucs@ultraflexgroup.it
www.ultraflexgroup.it/ucs
www.ultraflexcontrolsystems.com

QUASAR-L

AC/DC/DC F-SIGNAL/SYNCHRO DC/SYNCHRO DC F-SIGNAL/SYNCHRO AC

ЦЕПНОЙ ЭЛЕКТРИЧЕСКИЙ ПРИВОД

RU **Технические данные**

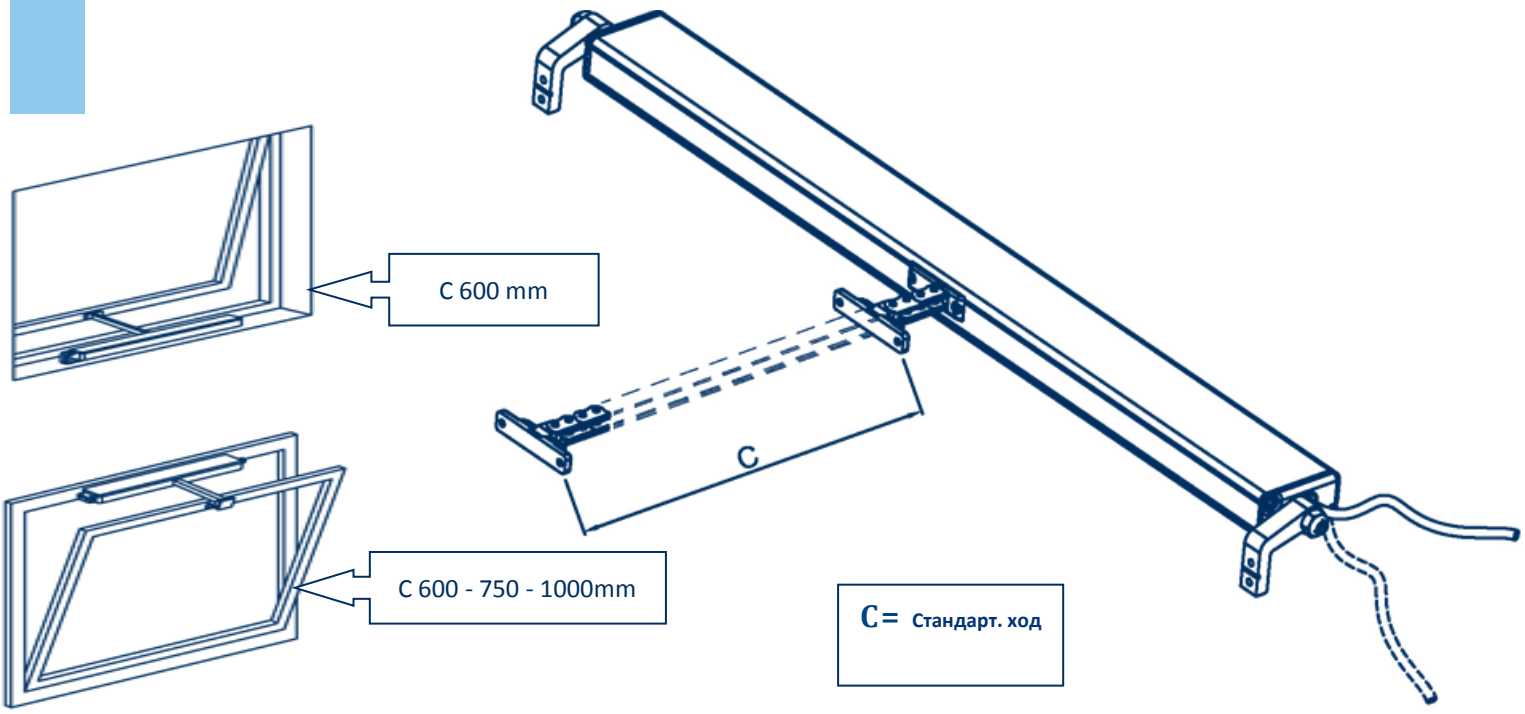

	DC DC F-SIGNAL SYNCHRO DC SYNCHRO DC F-SIGNAL	AC	SYNCHRO AC
Мощность	**22 W**	**48 W**	**45 W + 45 W [1]**
Питание	**24 Vdc ± 10%**	**230 Vac ± 10% 50 Hz**	
Стандарт. ход	**600 mm - 750 mm - 1000 mm**		
Сила точка	**300 N [3]**		
Сила тяги	**300 N**		
Скорость (без	**15 mm/s**		
Степень защиты	**IP 40 (IP42) [2]**	**IP40**	
Рабочий цикл	**50%**		

[1] При подключении к Synchro Quasar DC

[2] Смотрите этикетку на риводе

Стандарт. ход		
600 mm	**750 mm**	**1000 mm**
300 N [3]	**- [3]**	**- [3]**

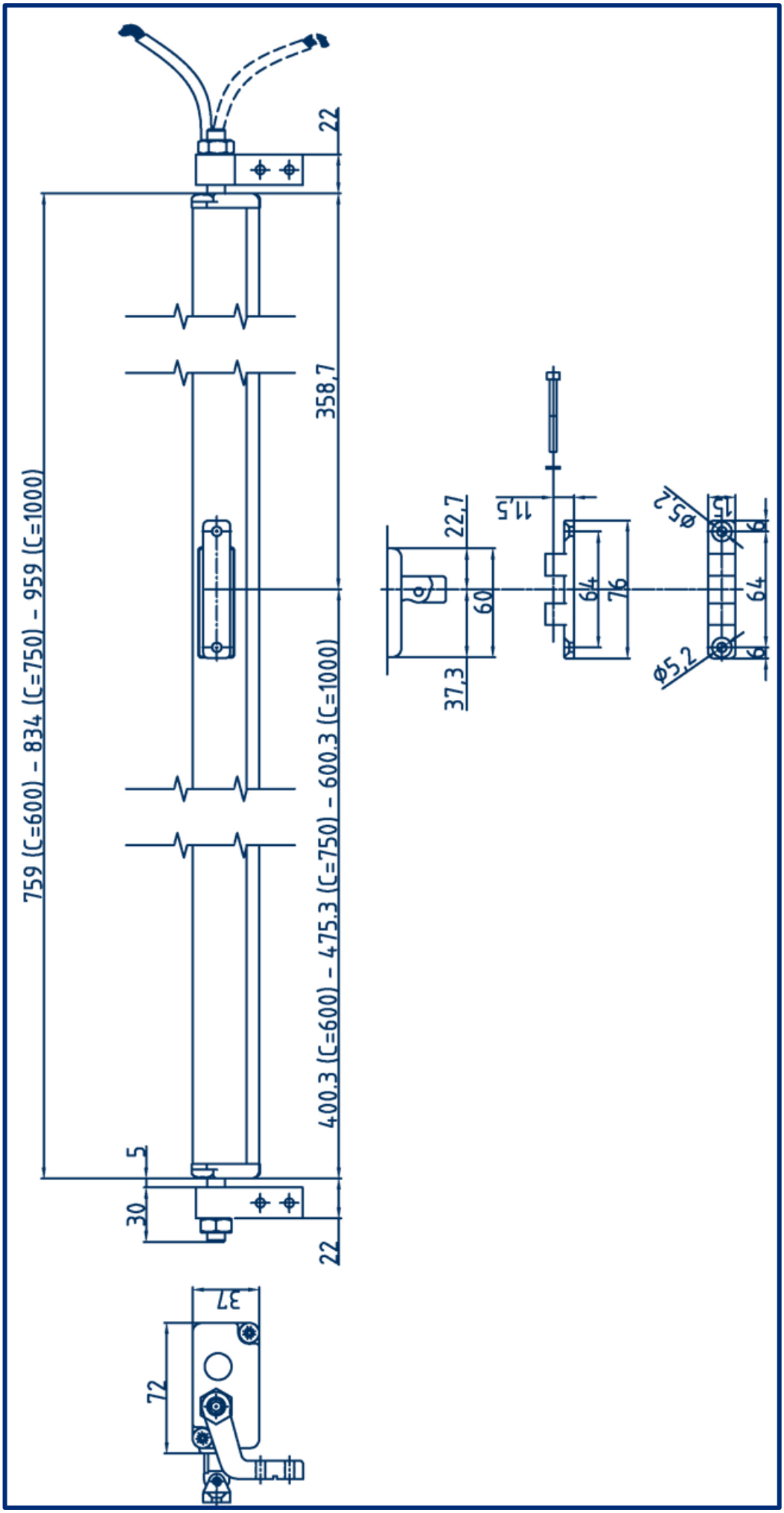
759 (C=600) – 834 (C=750) – 959 (C=1000)
400.3 (C=600) – 475.3 (C=750) – 600.3 (C=1000)
358,7
22
22
5
30
37
72
22,7
60
37,3
11,5
64
76
ø5,2
15
6
64
6
ø5,2

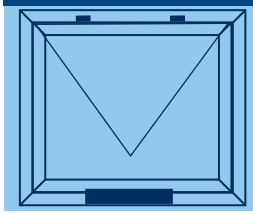

RU ИНСТРУКЦИИ ПО МОНТАЖУ

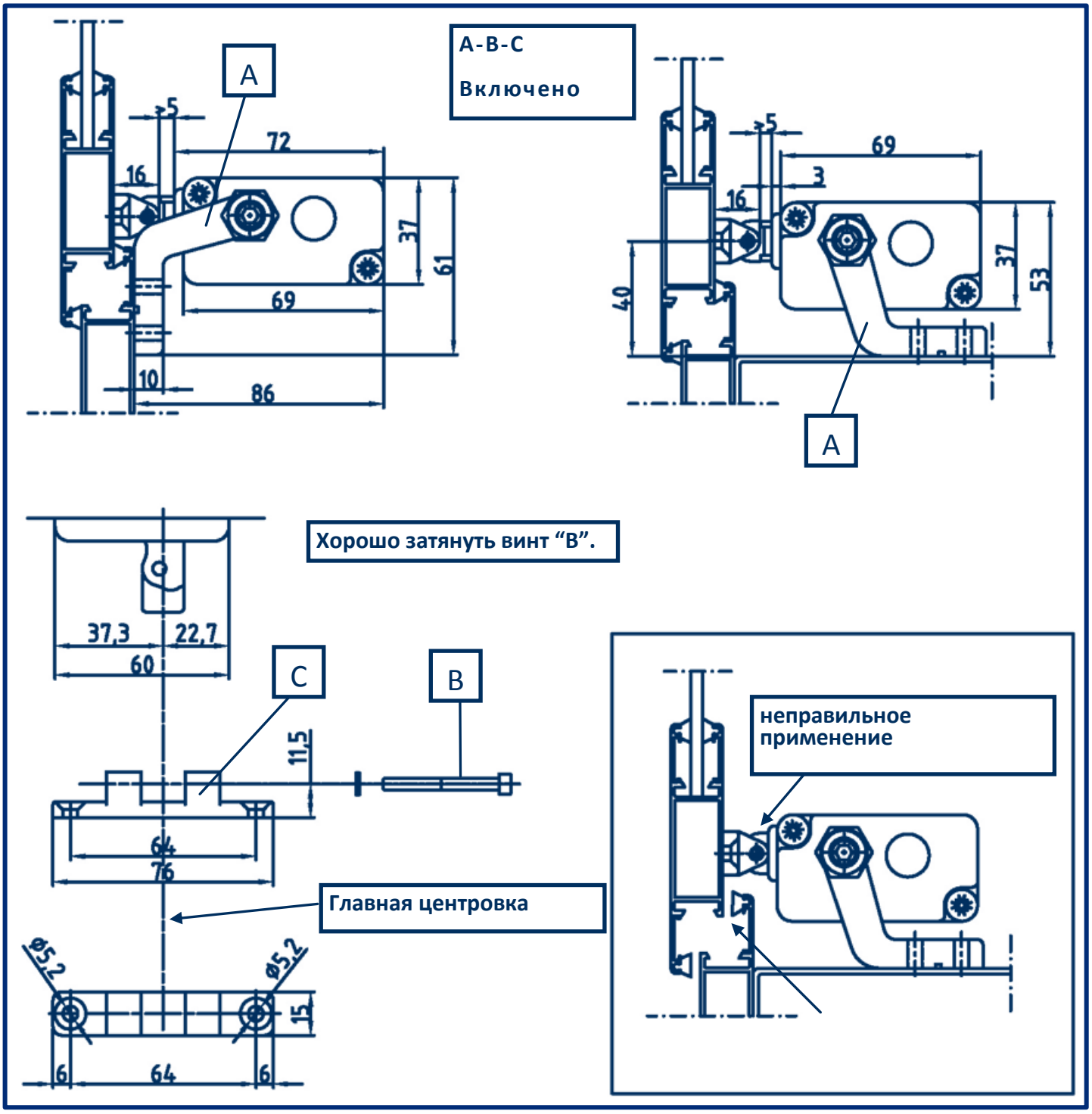

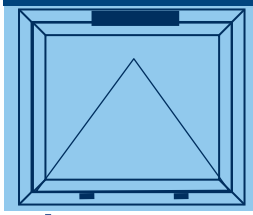

RU ИНСТРУКЦИИ ПО МОНТАЖУ

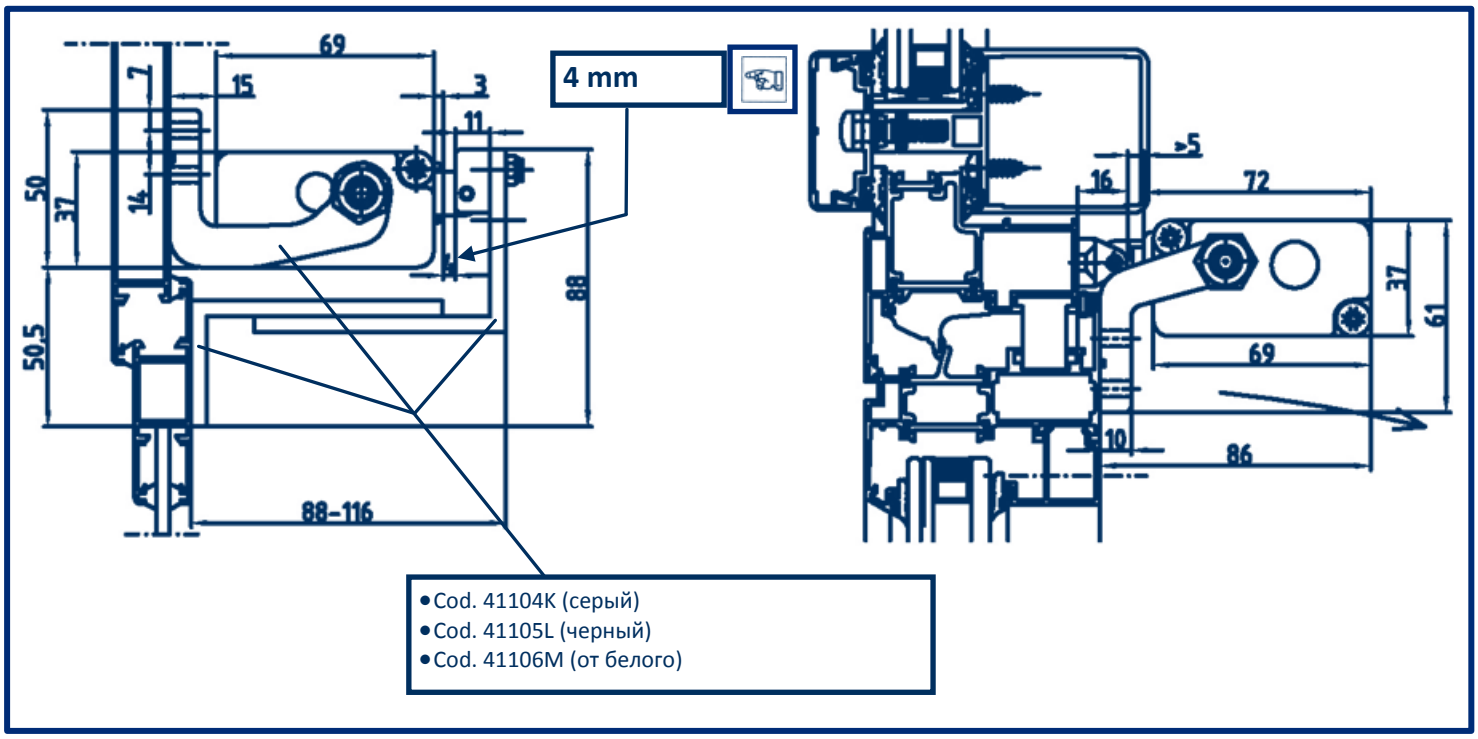

Информация

Осторожно электрическое напряжение

Внимание

Опасность повреждения привода/окна

Опасность повреждения людей(удар,раздавление…)

RU **эти инструкции содержат важную информацию по техники безопасности**

- Внимательно читайте это руководство (в частности “Предупреждения по технике безопасности”) перед началом монтажа.
- Хранить это руководство для возможных консультаций в последующих монтажах.
- Неправильное применение или неверный монтаж могут повлечь за собой неправильную работу системы и/или последующие повреждения деталям или человеку.
- Проект выполнен для применения на навесных,потолочных (или навесных с подоконником) окнах и фрамугах.
- **Привод предназначен только для применения внутри помещения.**
- Установить привод, используя исключительно оригинальные части и принадлежности.
- Рабочая температура: -10° + 60° при относительной влажности 60%.

ЗАМЕЧАНИЯ ПО ПРИВОДУ

- Возможность параллельного соединения для одновременного действия многих окон, или возможность подключения двух (или более) приводы с синхронизацией движения цепей (версии "Synchro").
- **Привод снабжен электронным выключателем конца хода, поэтому рекомендуется иногда проверять и укреплять его фиксацию на структуре окна(окна из PVC).**
- Электронная защита в случае перегрузки.

ВНИМАНИЕ: ТЕХНИКА БЕЗОПАСНОСТИ

- **Этот привод должен устанавливаться исключительно на окнах/фонарях в недоступных для людей местах**
- **Уделить большое внимание подвижным частям во время монтажа –Опасность раздавления.**
- **Нижние откидные окна должны быть обеспечены циркулями остановки(стопорами).**
- Привод должен быть установлен квалифицированным персоналом.
- Перед началом монтажа нужно проверить, чтобы:
  - производительность привода соответствовала предусмотренному применению
  - профили и аксессуары окна соответствовали размерам и нагрузкам, производимым приводом
  - аксессуары окон (шарниры и циркули) и отсутствие помех, препятствующих полному открытию и закрытию .
  - существующие электрические установки соответствовали действующим нормам
  - электрическое питание имело характеристики, указанные в технических данных привода.
- Перед подачей электричества к приводу: убедиться,что питание на линии отключено.
- **предусмотреть в сети питания полюсное устройство отключения (согласно нормам CEI EN 60335-1**).
- В случае установки привода на подвижной створке, проверить,чтобы кабель питания не был задействован во время работы.
- **В случае, когда окно находится на высоте меньше 2,5 м от земли, снабдить систему пультом управления аварийной остановки вблизи этого окна.**
- Во время операций монтажа и демонтажа привода, применять возможные меры предосторожности для предотвращения случайного закрытия окна,которое может навредить людям (шок - раздавление - порез - дробление).
- **Вы можете установить два исполнительных (или больше) в той же версии оконных только "Synchro"**
- **Минимальная высота окна: использовать набор подвижных кронштейнов на окнах высотой меньшей 1800 mm (C= 600 mm); 2300 mm (C= 750 mm); 3000 mm (C= 1000 mm).**
- Во время работы привода соблюдать следующие предосторожности:
  - избегать проникновения жидкости в привод
  - не приближаться к движущим частям до полной их остановки.
  - **проверять визуально, хотя бы раз в год,чтобы кабель питания не был поврежден и не было других следов износа;**
  - для того, чтобы открыть окно в случае отсутсвия электропитания, открутить винты “винт фиксации цепи”(D)
- не производить операций в приводе,не открывать или демонтировать привод; в случае аномалий или повреждения кабеля обращаться “UCS – Ultraflex Control Systems srl”.

ГАРАНТИЙНЫЕ УСЛОВИЯ

Фирма Ultraflex Control Systems S.r.l. гарантирует ,что ее продукция создана искусно и лишена дефектов производства и материалов.

Эта гарантия действует на период **два года**, начиная с даты производства продуктов и ограничена на бесплатную замену или ремонт части,которые в рамках вышеоговоренных сроков будут заменены бесплатно, и которые будут выявленны дефектными по материалам и/или при производстве.

Исключены из гарантии каждое или любое повреждение прямое или косвенное.

В частности исключена из гарантии и от какой-либо нашей отсветственности (за исключением о замене или ремонте, в выщеуказанные сроки и условия,дефектных частей) плохая работа нашего продукта по причине недолжного и неправильного использования, связанного с ошибочным монтажем или небрежным или неправильным обращением.

ПРАВИЛЬНАЯ УТИЛИЗАЦИЯ ПРОДУКТА

Правильная утилизация старого оборудования ведет к предотвращению возможных негативных последствий в окружающей среде.

QUASAR L AC

1

QUASAR L DC

2

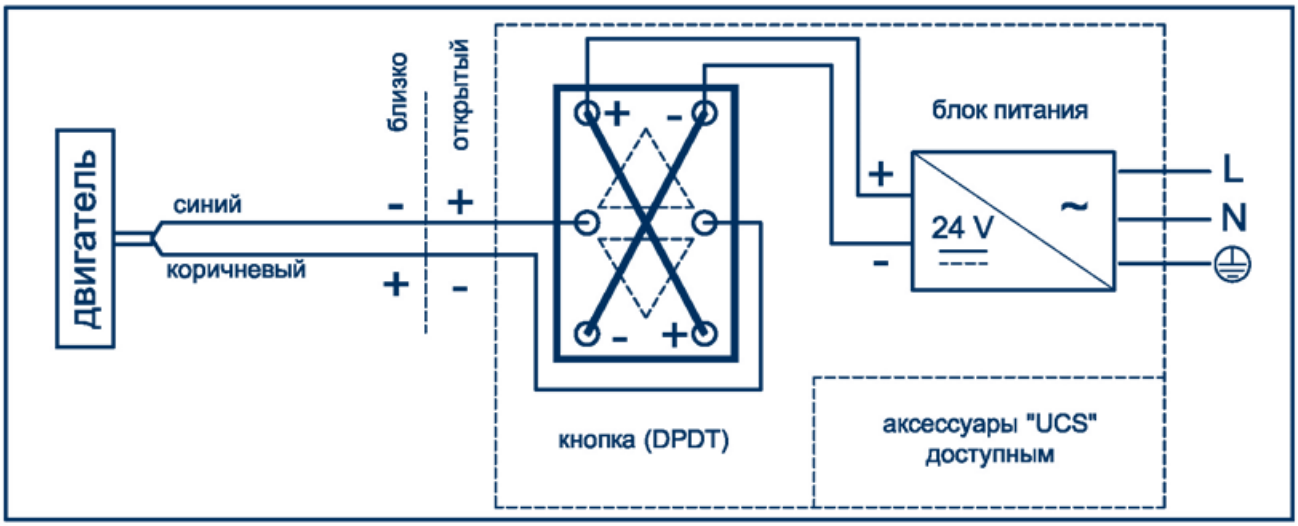

QUASAR L DC F-SIGNAL

3

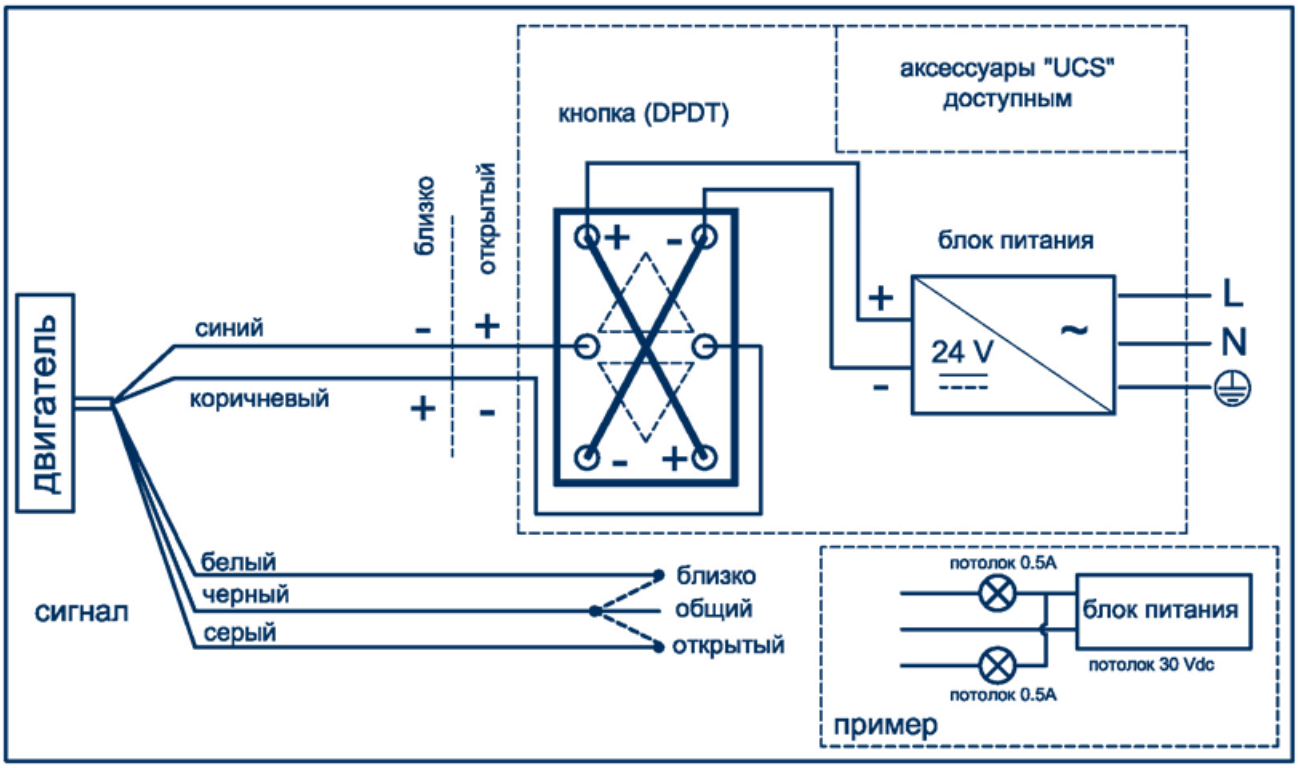

4

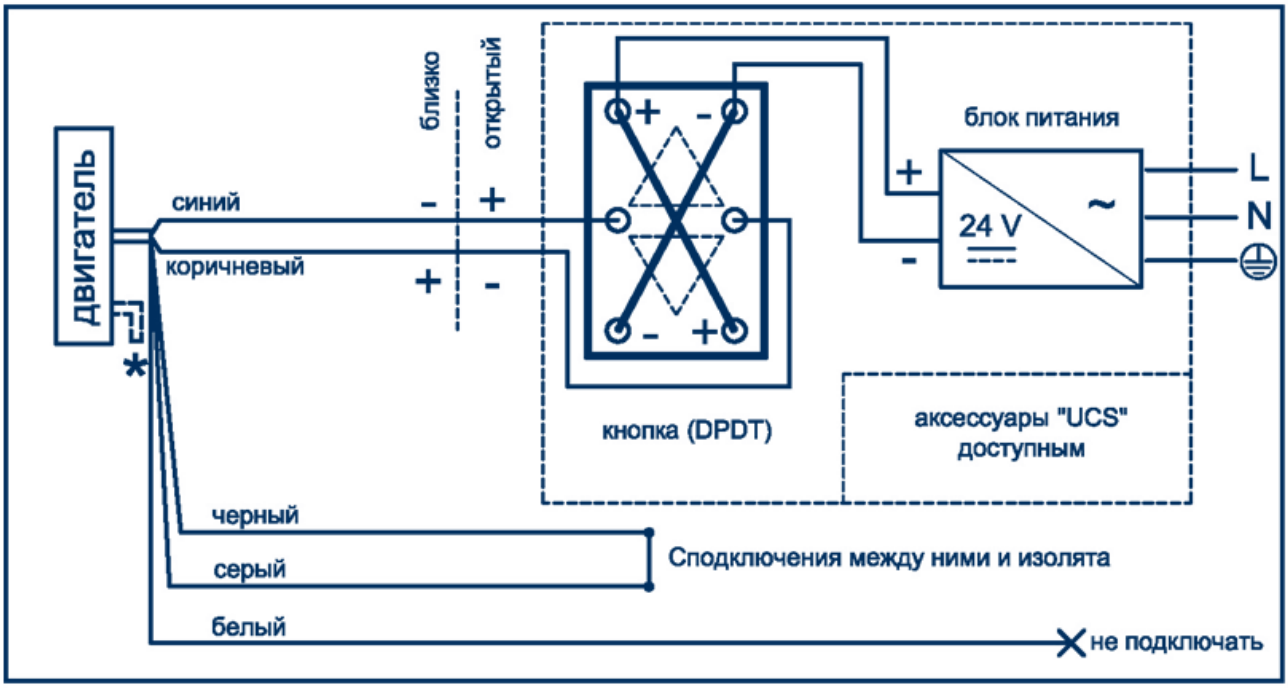
двигатель
синий
коричневый
близко
открытый
кнопка (DPDT)
блок питания
24 V
L
N
аксессуары "UCS" доступным
черный
серый
белый
Сподключения между ними и изолята
не подключать

5

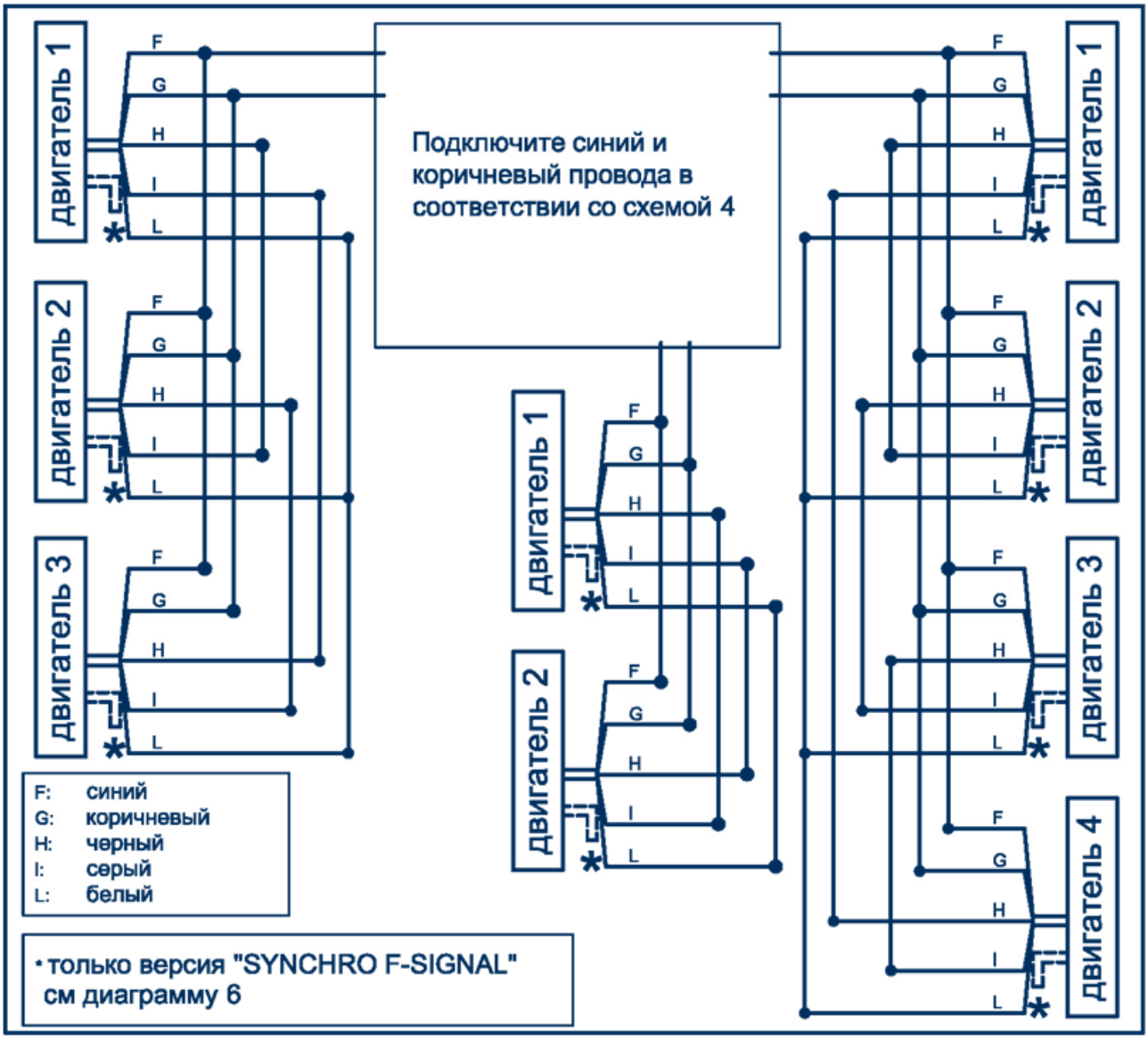
двигатель 1
двигатель 2
двигатель 3
двигатель 4
F
G
H
I
L
Подключите синий и коричневый провода в соответствии со схемой 4
F: синий
G: коричневый
H: черный
I: серый
L: белый
* только версия "SYNCHRO F-SIGNAL" см диаграмму 6

6

* сигнал
синий
черный
коричневый
близко
общий
открытый
потолок 0.5A
блок питания
потолок 30 Vdc
потолок 0.5A
пример

7

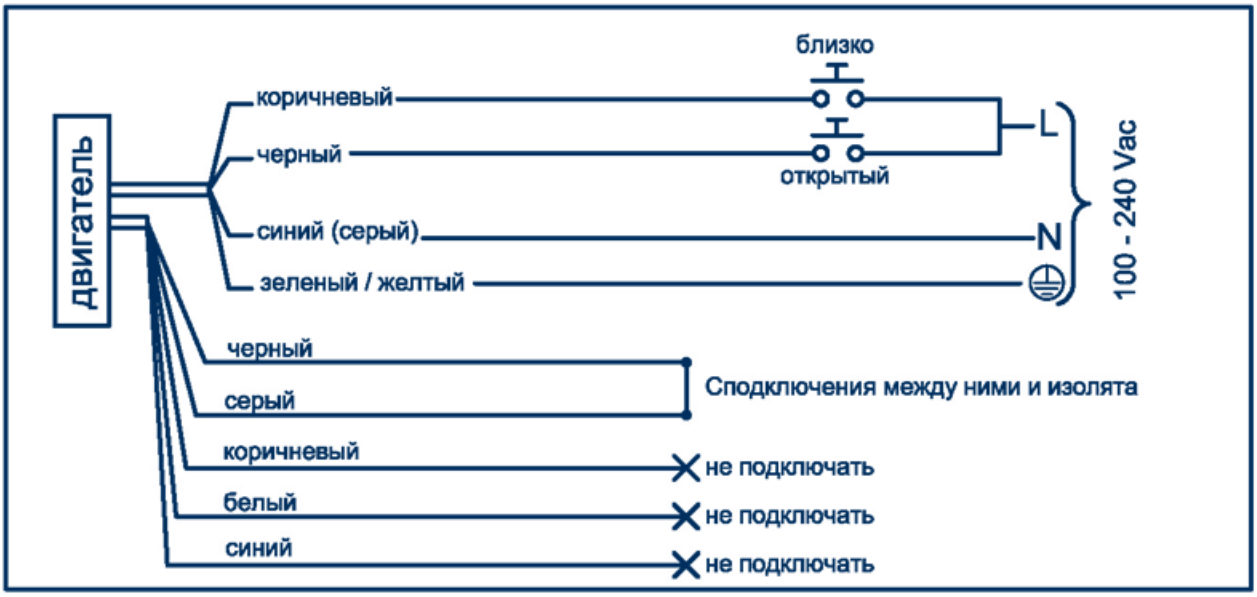
двигатель
коричневый
черный
синий (серый)
зеленый / желтый
близко
открытый
L
N
100 - 240 Vac
черный
серый
Сподключения между ними и изолята
коричневый
белый
синий
не подключать
не подключать
не подключать

8

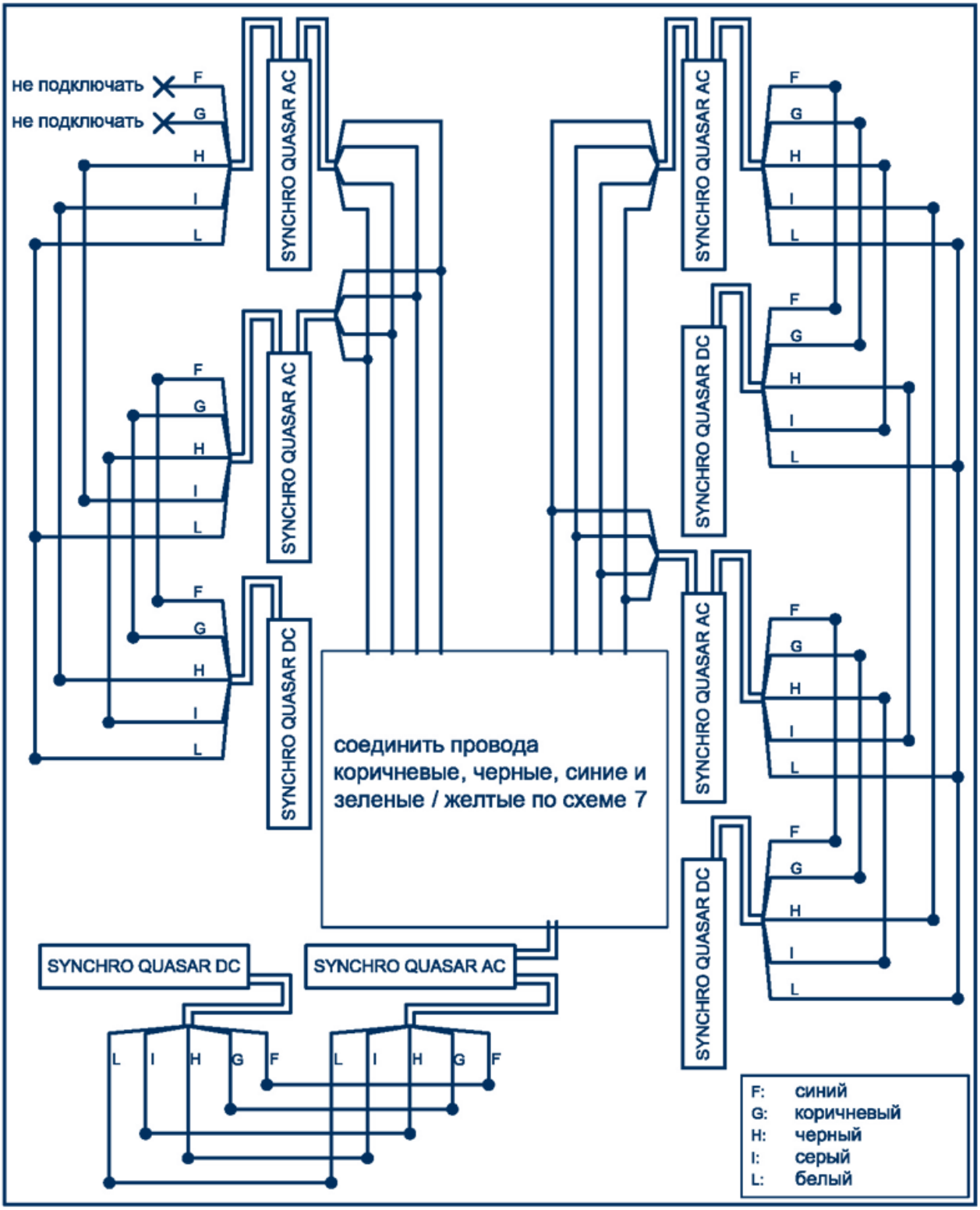
не подключать
не подключать
SYNCHRO QUASAR AC
SYNCHRO QUASAR DC
F
G
H
I
L
соединить провода коричневые, черные, синие и зеленые / желтые по схеме 7
SYNCHRO QUASAR DC
SYNCHRO QUASAR AC
F: синий
G: коричневый
H: черный
I: серый
L: белый