10107 ZINS-Y796

FARGO
DOOR CLOSER SYSTEMS

F63 EN 3 TRACK CLOSER / F63 EN 3 Со скользящим каналом

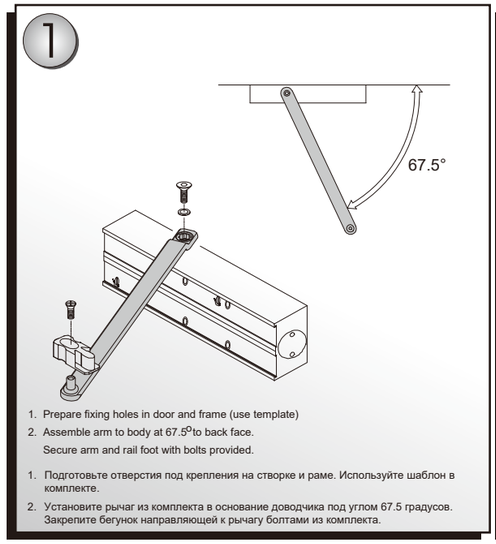

1. Prepare fixing holes in door and frame (use template)
2. Assemble arm to body at 67.5° to back face.
   Secure arm and rail foot with bolts provided.

1. Подготовьте отверстия под крепления на створке и раме. Используйте шаблон в комплекте.
2. Установите рычаг из комплекта в основание доводчика под углом 67.5 градусов. Закрепите бегунок направляющей к рычагу болтами из комплекта.

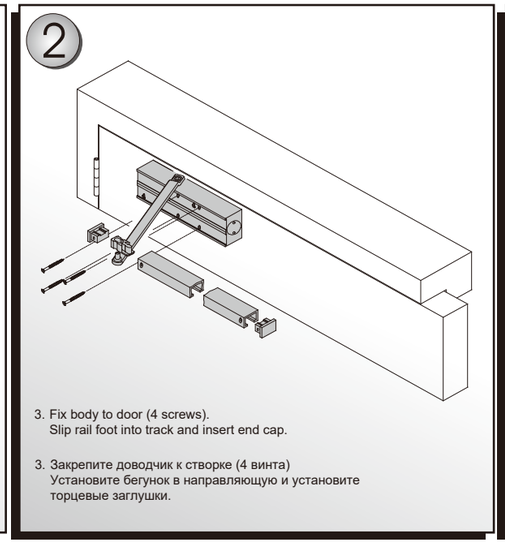

3. Fix body to door (4 screws).
   Slip rail foot into track and insert end cap.

3. Закрепите доводчик к створке (4 винта)
   Установите бегунок в направляющую и установите торцевые заглушки.

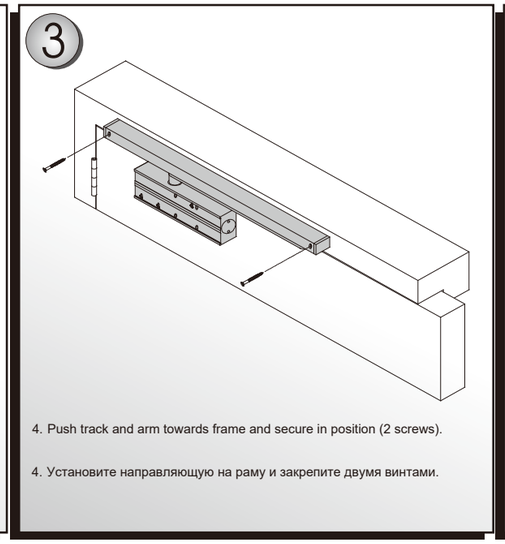

4. Push track and arm towards frame and secure in position (2 screws).

4. Установите направляющую на раму и закрепите двумя винтами.

See instructions on rear of trim plate.

Инструкция по регулировке находится с обратной стороны декоративной крышки доводчика.

5. When adjusting please note there is a MAXIMUM OF 2TURNS.Over adjustment will affect the performance of the closer.In such instance our Guarantee becomes VOID.
5. Помните что регулировка состоит из двух оборотов. Излишнее усилие на винты регулировок негативно влияют на работу доводчика. Гарантия не распространяется к повреждениям произошедшим в результате не правильной регулировки.

6. Insert trim plate and lower spindle cover.

6. Установите декоративную крышку доводчика и нижнюю заглушку оси.

IMPORTANT INSTALLATION NOTES / ВАЖНАЯ ИНФОРМАЦИЯ:

AFTER INSTALLATION, PLEASE CHECK AND TEST / ПРОВЕРКА ДОВОДЧИКА ПОСЛЕ МОНТАЖА:

1.Open the door leaf to its maximum opening angle and release. The door leaf should close fully into the door frame and overcome the latch.
2.Open the door leaf and rest the latch bolt on the striker plate. Release the door leaf. The door closer should have sufficient power to latch the door leaf closed.

1.Откройте створку на максимальный угол двери, а затем отпустите. Дверь должна закрыться полностью преодолев сопротивление защелки.
2.Приоткройте дверь так, что бы язычек защелкиопирался на ответную пластину, доводчик должен обладать достаточным усилием, чтобы закрыть дверь.

Force Усилие	Max. door width Макс. Шир. Двери	Max. door weight Макс. Вес Двери	Max. opening angle Макс. Угол Открывания
EN 3	950mm	60kg	180°

WARNING / ВНИМАНИЕ:

1.Due to door closer power sizes 1&2 are NOT considered suitable for use fire/smoke door assemblies. Therefore , the minimum spring strength allowed for fire/smoke door assemblies is spring strength 3.
2.The mechanical hold open devices must NOT be installed on fire/smoke door.
3.Door closer should NOT be opened beyond the max. Opening angle of the power size you selected.
4.This door closer contains a powerful spring, which is inserted into the body under pressure. Under circumstances should not attempt to dismantle the door closer.

1.Для противопожарных и дымозащитных дверей минимальное усилие пружины должно состовлять EN 3.
2.Нельзя устанавливать механические ФОП (Фиксаторы открытого положения) на противопожарные и дымозащитные двери.
3.Не допускается открывание двери на угол больший, чем тот который указан в инструкции, в зависимости от выбранного усилия.
4.Внимание! Внутри доводчика - мощная пружина. Запрещается производить самостоятельную разборку доводчика.

MAINTENANCE:

1.Check the door closer every three months to ensure all fixings are secure and adjust, if necessary, adjust the closing and latching speed and make the door operating both functionally and smoothly, in accordance with the expectations of BS EN1154:1997.
2.Apply light oil to arm knuckle joint and door hinges.

1.Проверяйте доводчик каждые три месяца, при необходимости подтяните крепежи, а также отреагулируйте скорость закрывания и дохлопа, чтобы дверь правильно закрывалась в соответствии с нормативом BS EN 1154:1997.
2.Используйте жидкие смазочные материалы для смазки шарнирного соединения рычага и дверных петель.

F63 EN 3 TRACK CLOSER / F63 EN 3 TRACK CLOSER

Regular Fixing - Pull Side
Стандартный монтаж - Со стороны петель

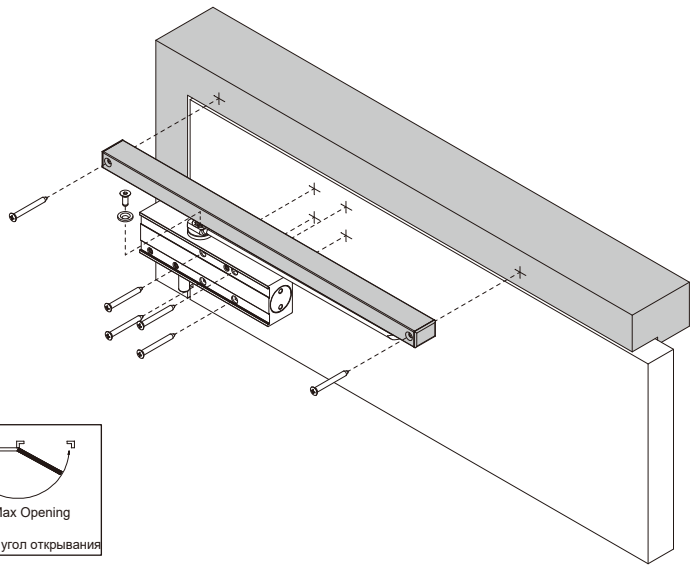

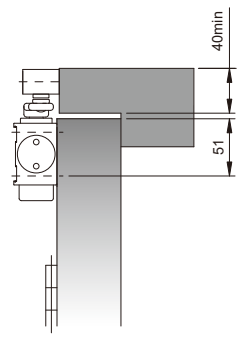

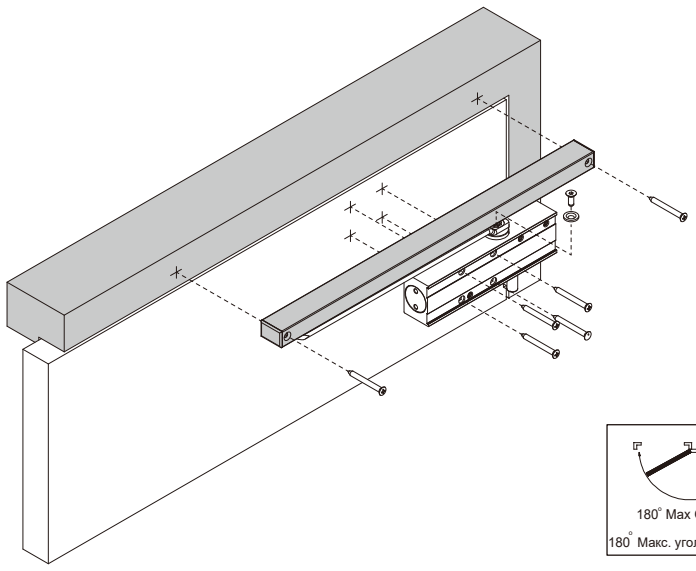

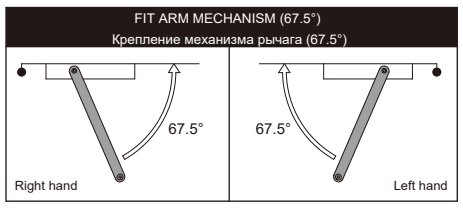

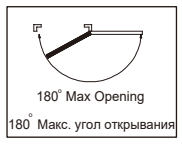

Transom Fixing - Pull Side
Монтаж на дверную коробку - Со стороны петель

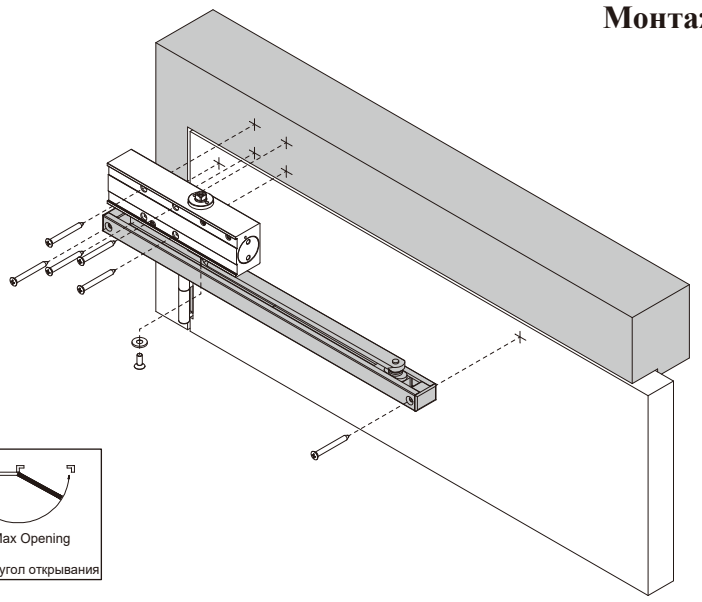

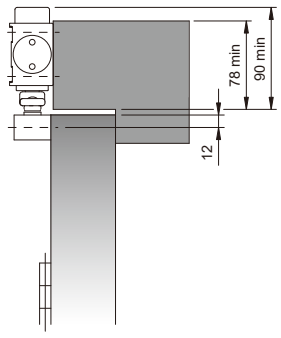

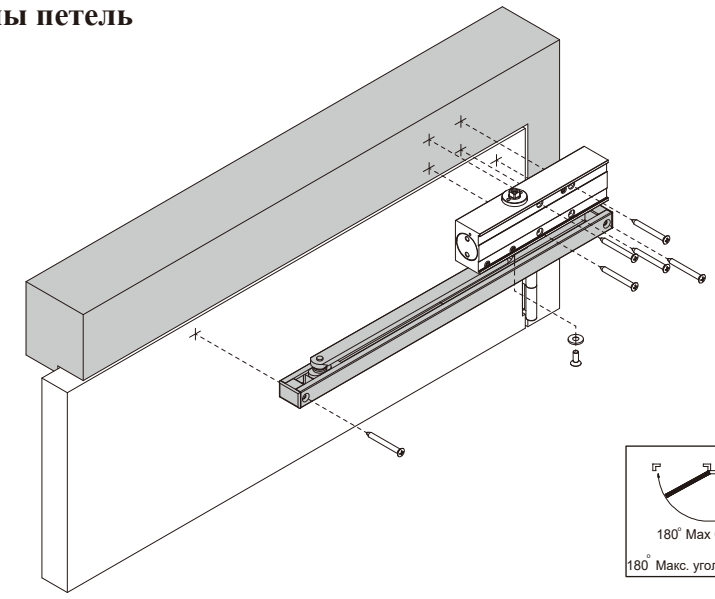

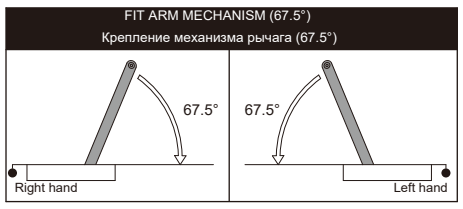
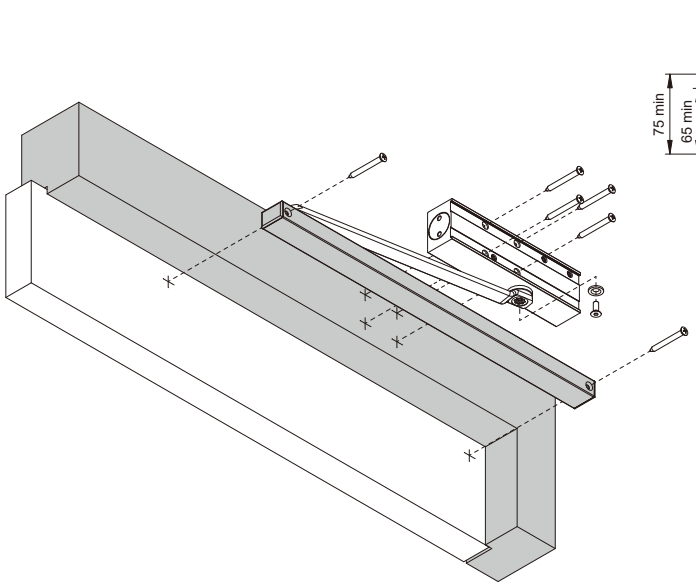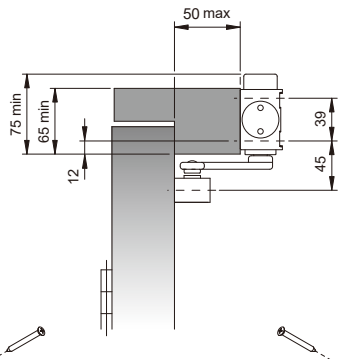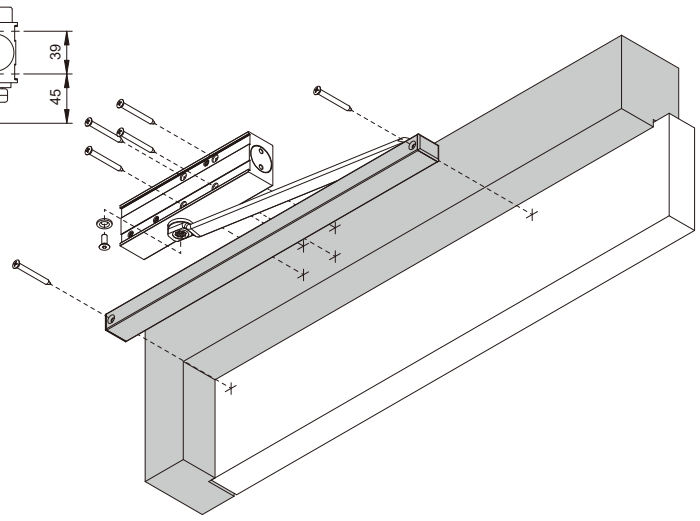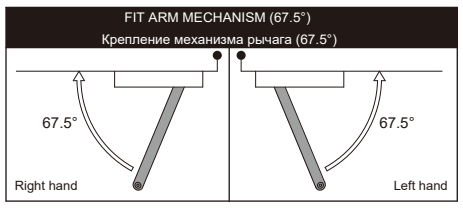
Transom Fixing - Push Side
Монтаж на дверную коробку - Со стороны, противоположной петлям